EUV

Applicazioni
Il filtro a sabbia di quarzite EUV monocamera è particolarmente adatto per il filtraggio di acque con alta quantità di sostanze organiche: alghe, melma e particelle limose di matrice organica. È consigliato l'utilizzo per acque provenienti da fiumi, laghi o bacini artificiali. Gli speciali ugelli diffusori (a fungo) alloggiati all'interno su una piastra orizzontale impediscono che la quarzite si compatti diminuendo altresì le perdite di carico di tutto il sistema. Il Filtro EUV può essere installato singolarmente oppure in batteria di due o più filtri. Il controlavaggio può essere manuale o automatico.

EUV TIPO A

EUV TIPO B

Materiali
• Corpo: in metallo sabbiato e trattato con zinco fosfato e successiva, applicazione elettrostatica di uno strato di vernice poliestere, spessore minimo 160 micron, con funzione protettiva e anticorrosiva.
• Guarnizioni: EPDM
• Ugello diffusore: polipropilene (funghetto)

Caratteristiche
• Pressione d'esercizio massima: 8 bar
• Tipologie di connessione: filettata, flangiata, victaulic
• Il filtro è fornito con valvola di spurgo e sfiato d'aria

Perdite di carico*

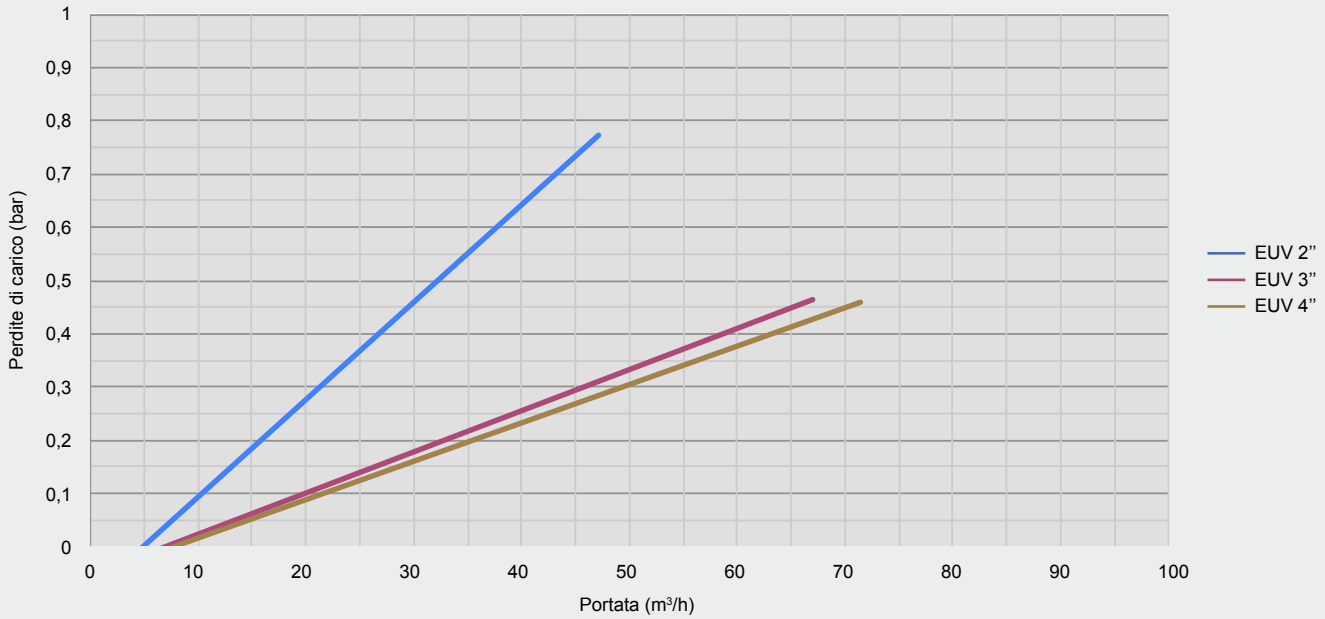

Le prove per le perdite di carico sono eseguite con acqua pulita.

EUV

Dati tecnici

Derivazioni	Rif. listino	Ø corpo (mm)	Portata (m^3/h)	Minima port. contr. (m^3/h)
1 1/2"	**IFEUV15H400**	400	6 - 11	9
2"	**IFEUV20H500**	500	13 - 18	15
2"	**IFEUV20H600**	600	14 - 28	25
3"	**IFEUV30H600**	600	14 - 28	25
3"	**IFEUV30H900**	900	32 - 62	54
3"	**IFEUV30F900**	900	32 - 62	54
4"	**IFEUV40H900**	900	35 - 65	54
4"	**IFEUV40F900**	900	35 - 65	54
4"	**IFEUV40H1200**	1200	35 - 90	95
4"	**IFEUV40F1200**	1200	35 - 90	95

Tipologia di connessione: **H** filettata femmina; **F** flangiata; **W** victaulic

Dimensioni

L (mm)	L1 (mm)	H (mm)	H1 (mm)	H2 (mm)	BD (mm)	Tipo	Peso (kg)	
							H - W	F
480	430	1020	270	670	400	A	----	----
650	530	1030	280	720	500	A	----	----
680	660	1060	280	730	600	A	66	----
680	660	1060	280	730	600	A	68	----
1100	----	1210	365	550	900	B	150	----
1060	----	1170	365	550	900	B	----	157
1100	----	1210	365	550	900	B	152	----
1060	----	1170	365	550	900	B	----	160
1360	----	1330	410	690	1200	B	230	----
1360	----	1310	410	690	1200	B	----	242

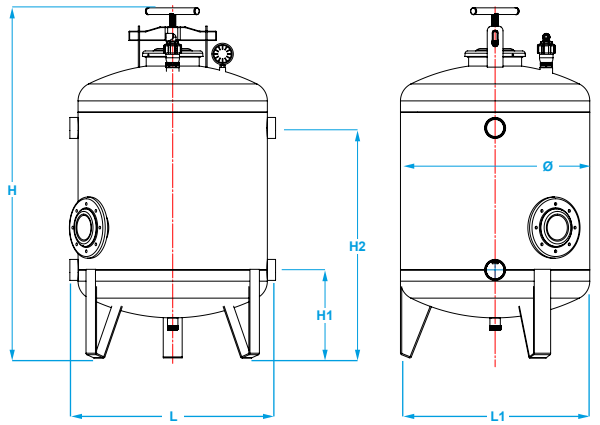

EUV TIPO A

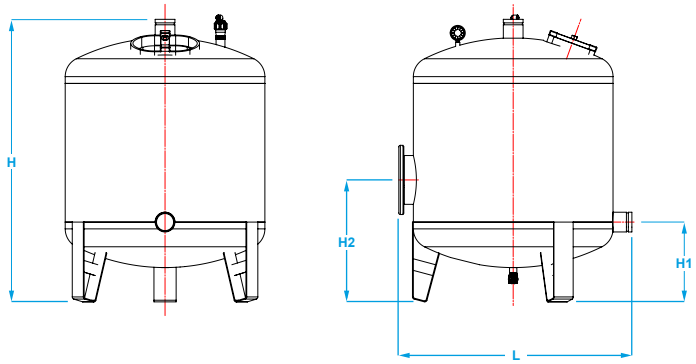

EUV TIPO B

Componenti TIPO A

Numero	Descrizione
1	tirante
2	coperchio boccaporto
3	guarnizione boccaporto
4	sfiato d'aria
5	valvola di spurgo
6	ugello diffusore

Componenti TIPO B

Numero	Descrizione
1	sfiato d'aria
2	manometro
3	tirante boccaporto carico
4	guarnizione boccaporto carico
5	coperchio boccaporto carico
6	guarnizione boccaporto scarico laterale
7	coperchio boccaporto scarico laterale
8	coperchio boccaporto scarico inferiore
9	guarnizione boccaporto scarico inferiore
10	valvola spurgo bocc. scarico inferiore
11	ugello diffusore

EUV TIPO A

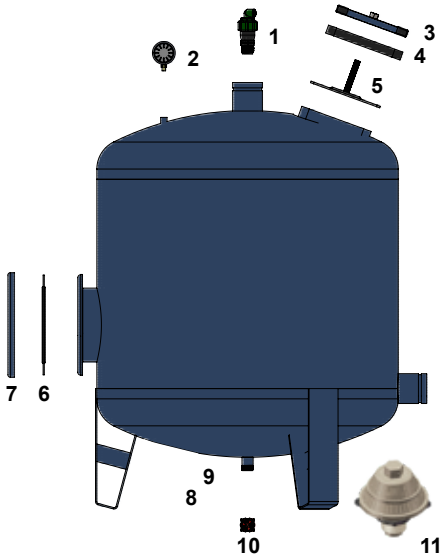

EUV TIPO B