FB10SE

DATI DELLE PRESTAZIONI
PERFORMANCES' DATA
DONNÉES DES PERFORMANCES

Tipo Type Type	Motore Motors 2900 g/m Moteurs		Q = Portata - Capacity - Débit										
			l/sec	0	27,8	33,3	38,9	41,7	44,5	47,2	50	52,8
	Cv Hp	Kw	**l/min**	**0**	**1667**	**2000**	**2333**	**2500**	**2667**	**2833**	**3000**	**3167**
			mc/h	0	100	120	140	150	160	170	180	190
FB10SE/1L + 6F12	12,5	9,2	H(m)	32	23	20	17	15	13	11		
FB10SE/1F + 6F15	15	11		35	26	24	21	19	17	16	14	
FB10SE/1D + 6F17	17,5	13		37	28	25	23	21	19	17	15	13
FB10SE/1A + 6F20	20	15		38	30	28	25	24	22	21	19	17
FB10SE/2L + 6F25	25	18,5		64	46	40	34	30	26	23		
FB10SE/2G + 6F30	30	22		68	49	44	39	35	31	27		
FB10SE/2D + 6F35	35	26		74	56	52	46	43	39	35	31	27
FB10SE/3L + 8F40	40	30		98	70	62	53	47	41	34		
FB10SE/3F + 8F50	50	37		108	81	74	65	60	54	48	42	
FB10SE/4G + 8F60	60	45		138	100	91	79	72	64	56		
FB10SE/4D + 8F70	70	51		152	114	106	94	87	80	72	63	55
FB10SE/4A + 8F75	75	55		156	123	114	104	98	92	85	77	69
FB10SE/5F + 8F80	80	59		180	135	123	108	100	90	80	70	
FB10SE/5D + 8F85	85	62		190	143	132	118	109	100	90	79	69
FB10SE/6F + 8F90	90	66		216	162	148	130	120	108	96	84	
FB10SE/6D + 10F100	100	75		228	171	158	142	131	120	108	95	83
FB10SE/6A + 10F125	125	92		234	184	171	156	147	137	128	116	103
FB10SE/7A + 10F150	150	110		273	215	200	182	172	160	149	135	120
FB10SE/8A + 10F180*	180	132		312	245	228	208	196	183	170	154	137
FB10SE/10A + 10F200*	200	150		378	295	275	252	237	222	202	188	169

Dimensioni e pesi
Overall dimensions and weights - Dimensions d'encombrement et poids

Tipo Type Type	Cv Hp	Kw	A (mm)	B (mm)	C (mm)	D (mm)	ø max (mm)	DN	Peso - Weight - Poids A (kg)	B (kg)	C (kg)
FB10SE/1L + 6F12	12,5	9,2	1435	738	697	145	240	150	124	70	54
FB10SE/1F + 6F15	15	11	1505	738	767				131	70	61
FB10SE/1D + 6F17	17,5	13	1505	738	767				132	70	62
FB10SE/1A + 6F20	20	15	1565	738	827				138	70	68
FB10SE/2L + 6F25	25	18,5	1800	903	897				166	91	75
FB10SE/2G + 6F30	30	22	1870	903	967				173	91	82
FB10SE/2D + 6F35	35	26	1930	903	1027				180	91	89
FB10SE/3L + 8F40	40	30	2145	1096	1049	192	246		252	114	138
FB10SE/3F + 8F50	50	37	2215	1096	1119				267	114	153
FB10SE/4G + 8F60	60	45	2490	1261	1229				306	135	171
FB10SE/4D + 8F70	70	51	2490	1261	1229				307	135	172
FB10SE/4A + 8F75	75	55	2610	1261	1349				319	135	184
FB10SE/5F + 8F80	80	59	2775	1426	1349				340	156	184
FB10SE/5D + 8F85	85	62	2775	1426	1349				340	156	184
FB10SE/6F + 8F90	90	66	3010	1591	1419				382	177	205
FB10SE/6D + 10F100	100	75	3029	1591	1438	240	248		484	179	305
FB10SE/6A + 10F125	125	92	3159	1591	1568				527	179	348
FB10SE/7A + 10F150	150	110	3464	1756	1708				594	200	394
FB10SE/8A + 10F180*	180	132	3729	1921	1808				641	220	421
FB10SE/10A + 10F200*	200	150	4179	2251	1928				691	241	450

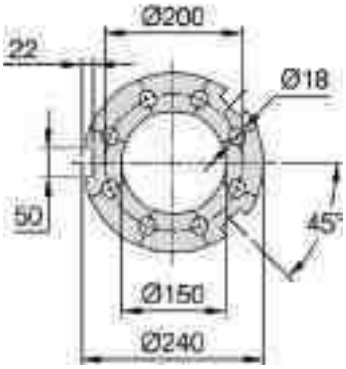

* **Non consigliata per montaggio in posizione orizzontale**
* This electropump isn't recommended for horizontal assemblage
* Cette électropompe n'est pas recommandée pour le montage en position horizontale

Tolleranze secondo EN ISO 9906 app.A Gr.2 - Tolerances according to EN ISO 9906 anx.A Gr.2 - Tolérances conformes EN ISO 9906 ann.A Gr.2

CURVE DELLE PRESTAZIONI
PERFORMANCES' CURVES
COURBES DES PERFORMANCES

FB10SE

n=2900 1/min 50 Hz

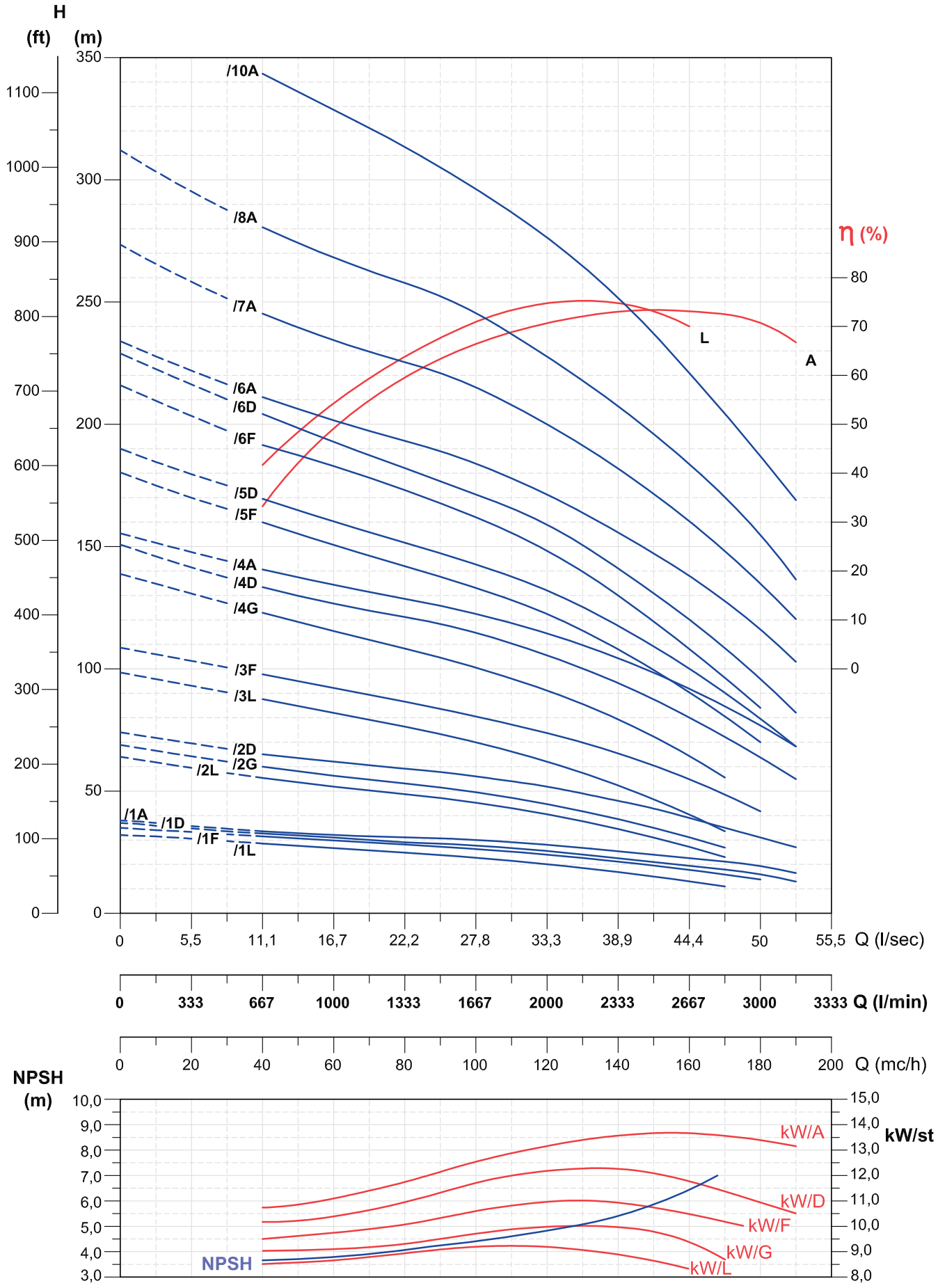

Tolleranze secondo EN ISO 9906 app.A Gr.2 - Tolerances according to EN ISO 9906 anx.A Gr.2 - Tolérances conformes EN ISO 9906 ann.A Gr.2