FB10SH

DATI DELLE PRESTAZIONI
PERFORMANCES' DATA
DONNÉES DES PERFORMANCES

Tipo Type Type	Motore Motors 2900 g/m Moteurs		Q = Portata - Capacity - Débit									
			l/sec	0	33,3	38,9	44,5	50	55,6	61,1	66,7	72,2
	Cv Hp	Kw	**l/min**	**0**	**2000**	**2333**	**2667**	**3000**	**3333**	**3667**	**4000**	**4333**
			mc/h	0	120	140	160	180	200	220	240	260
FB10SH/1L + 6F20	20	15	H(m)	34	26	25	24	23	21	19	16	13
FB10SH/1F + 6F25	25	18,5		38	30	29	28	27	25	23	21	18
FB10SH/1D + 6F30	30	22		39	32	31	29	28	27	25	24	21
FB10SH/2N + 6F35	35	26		63	48	45	44	41	37	33	26	20
FB10SH/2L + 8F40	40	30		68	52	50	48	46	43	39	33	26
FB10SH/2F + 8F50	50	37		76	61	59	56	54	51	47	43	37
FB10SH/2D + 8F60	60	45		79	65	63	59	57	55	51	48	42
FB10SH/2A + 8F70	70	51		84	70	67	64	62	59	56	53	48
FB10SH/3F + 8F75	75	55		117	94	90	86	82	78	72	65	56
FB10SH/4L + 8F85	85	62		139	106	102	98	94	88	80	67	53
FB10SH/4G + 8F90	90	66		152	118	112	108	102	96	88	78	66
FB10SH/4F + 10F100	100	75		156	125	120	115	110	103	96	87	75
FB10SH/5F + 10F125	125	92		195	156	150	144	137	129	120	109	94
FB10SH/5D + 10F150	150	110		201	165	158	151	145	139	132	122	109
FB10SH/6D + 10F180*	180	132		241	198	189	181	174	168	158	146	131
FB10SH/7F + 10F180*	180	132		273	218	210	201	192	181	168	152	131
FB10SH/7D + 10F200*	200	150		281	231	221	211	203	195	184	170	152
FB10SH/7A + 10F230*	230	170		300	249	239	229	221	211	201	189	172

Dimensioni e pesi
Overall dimensions and weights - Dimensions d'encombrement et poids

Tipo Type Type	Cv Hp	Kw	A (mm)	B (mm)	C (mm)	D (mm)	ø max (mm)	DN	Peso - Weight - Poids A (kg)	B (kg)	C (kg)
FB10SH/1L + 6F20	20	15	1565	738	827	145	240	150	138	70	68
FB10SH/1F + 6F25	25	18,5	1635	738	897				145	70	75
FB10SH/1D + 6F30	30	22	1705	738	967				152	70	82
FB10SH/2N + 6F35	35	26	1930	903	1027				180	91	89
FB10SH/2L + 8F40	40	30	1979	931	1048	192	246		231	93	138
FB10SH/2F + 8F50	50	37	2050	931	1119				246	93	153
FB10SH/2D + 8F60	60	45	2160	931	1229				264	93	171
FB10SH/2A + 8F70	70	51	2160	931	1229				265	93	172
FB10SH/3F + 8F75	75	55	2445	1096	1349				298	114	184
FB10SH/4L + 8F85	85	62	2610	1261	1349				319	135	184
FB10SH/4G + 8F90	90	66	2680	1261	1419				340	135	205
FB10SH/4F + 10F100	100	75	2699	1261	1438	240	248		444	139	305
FB10SH/5F + 10F125	125	92	2994	1426	1568				506	158	348
FB10SH/5D + 10F150	150	110	3134	1426	1708				552	158	394
FB10SH/6D + 10F180*	180	132	3439	1591	1848				600	179	421
FB10SH/7F + 10F180*	180	132	3604	1756	1848				621	200	421
FB10SH/7D + 10F200*	200	150	3744	1756	1988				650	200	450
FB10SH/7A + 10F230*	230	170	3884	1756	2128				690	200	490

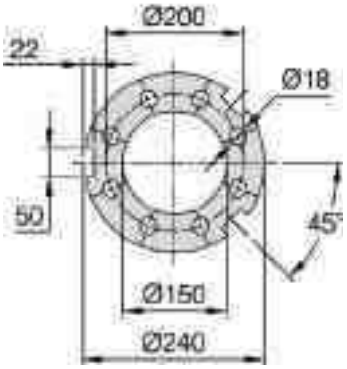

* **Non consigliata per montaggio in posizione orizzontale**
* This electropump isn't recommended for horizontal assemblage
* Cette électropompe n'est pas recommandée pour le montage en position horizontale

Tolleranze secondo EN ISO 9906 app.A Gr.2 - Tolerances according to EN ISO 9906 anx.A Gr.2 - Tolérances conformes EN ISO 9906 ann.A Gr.2

CURVE DELLE PRESTAZIONI
PERFORMANCES' CURVES
COURBES DES PERFORMANCES

FB10SH

n=2900 1/min 50 Hz

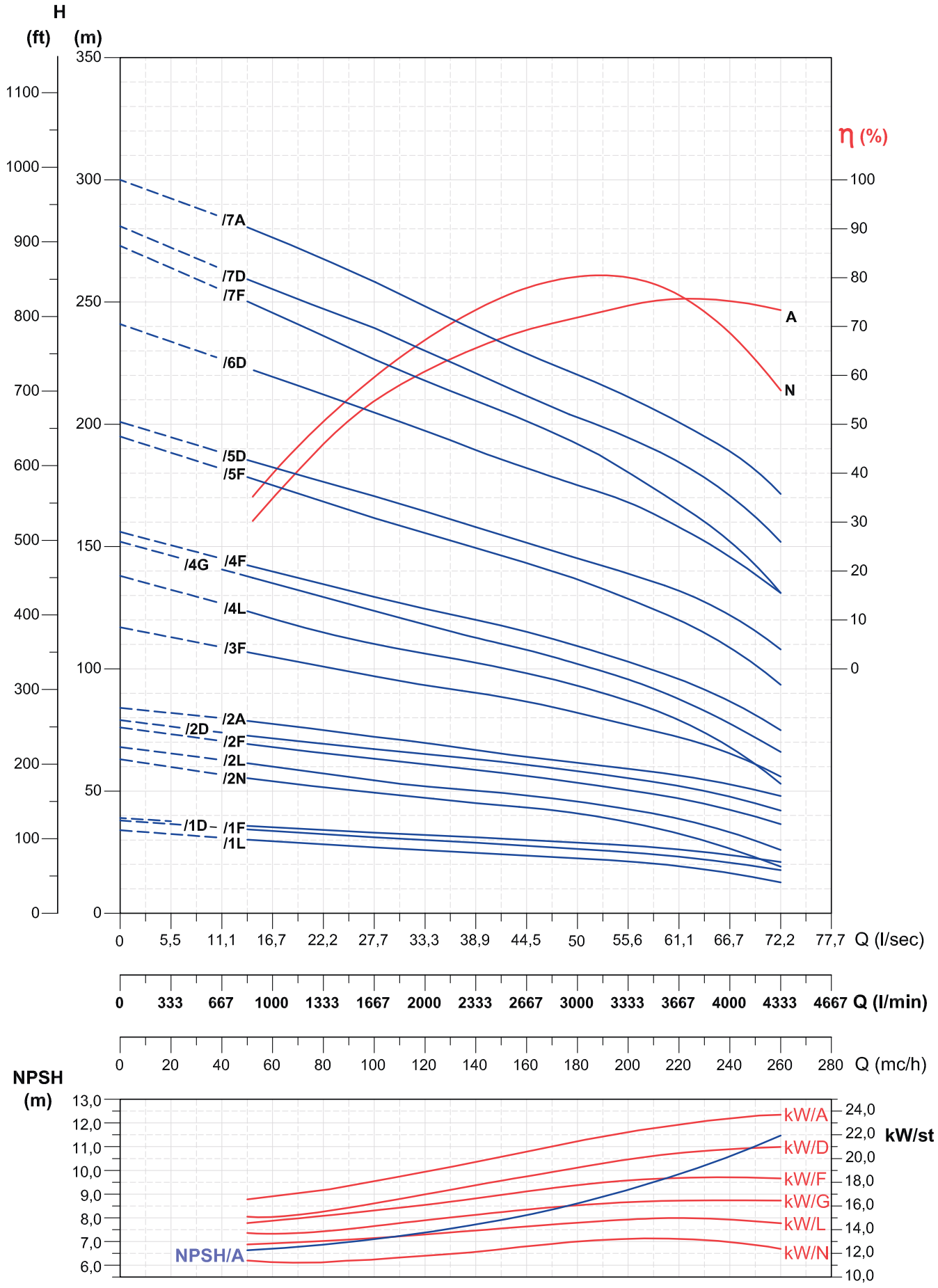

Tolleranze secondo EN ISO 9906 app.A Gr.2 - Tolerances according to EN ISO 9906 anx.A Gr.2 - Tolérances conformes EN ISO 9906 ann.A Gr.2