Tipo Type Type	Motore Motors 2900 g/m Moteurs		Q = Portata - Capacity - Débit									
			l/sec	0	13,9	15,3	16,7	18,1	19,5	20,8	22,2	23,6
	Cv Hp	Kw	**l/min**	**0**	**833**	**917**	**1000**	**1083**	**1167**	**1250**	**1333**	**1417**
			mc/h	0	50	55	60	65	70	75	80	85
FB6SL/2 + 6F7	7,5	5,5	H(m)	31	23	22	20	19	17	15	12	10
FB6SL/3 + 6F12	12,5	9,2		48	35	33	31	29	26	23	19	15
FB6SL/4 + 6F15	15	11		64	47	45	42	39	35	31	26	20
FB6SL/5 + 6F17	17,5	13		81	59	56	53	49	44	39	32	25
FB6SL/7 + 6F25	25	18,5		115	84	80	74	69	63	55	46	35
FB6SL/8 + 6F30	30	22		131	96	91	85	79	72	63	52	40
FB6SL/10 + 6F35	35	26		164	120	114	106	99	90	79	66	51
FB6SL/11 + 6F40*	40	30		180	132	125	117	109	99	87	72	56
FB6SL/14 + 6F50*	50	37		230	168	159	149	138	126	110	92	71
FB6SL/17 + 6F60*	60	45		279	203	193	181	168	152	134	112	86

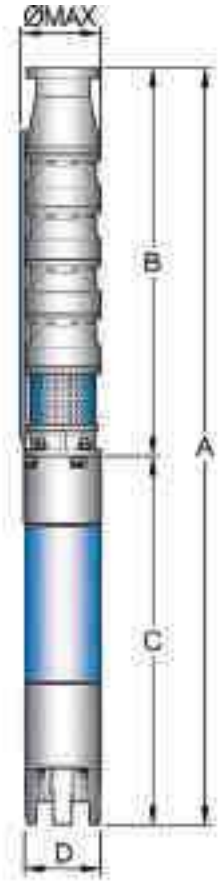

Dimensioni e pesi

Overall dimensions and weights - Dimensions d'encombrement et poids

Tipo Type Type	Cv Hp	Kw	A (mm)	B (mm)	C (mm)	D (mm)	ø max (mm)	DN	Peso - Weight - Poids		
									A (kg)	B (kg)	C (kg)
FB6SL/2 + 6F7	7,5	5,5	1259	632	627	145	150	G 3"	76	30	46
FB6SL/3 + 6F12	12,5	9,2	1434	737	697				90	36	54
FB6SL/4 + 6F15	15	11	1609	842	767				103	42	61
FB6SL/5 + 6F17	17,5	13	1714	947	767				110	48	62
FB6SL/7 + 6F25	25	18,5	2054	1157	897				135	60	75
FB6SL/8 + 6F30	30	22	2229	1262	967				148	66	82
FB6SL/10 + 6F35	35	26	2499	1472	1027				167	78	89
FB6SL/11 + 6F40*	40	30	2744	1577	1167				187	84	103
FB6SL/14 + 6F50*	50	37	3189	1892	1297				218	102	116
FB6SL/17 + 6F60*	60	45	3534	2207	1327				241	120	121

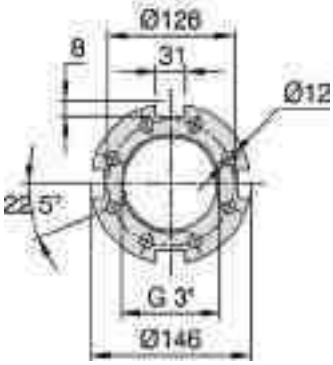

*** Non consigliata per montaggio in posizione orizzontale**

* This electropump isn't recommended for horizontal assemblage

* Cette électropompe n'est pas recommandée pour le montage en position horizontale

Tolleranze secondo EN ISO 9906 app.A Gr.2 - Tolerances according to EN ISO 9906 anx.A Gr.2 - Tolérances conformes EN ISO 9906 ann.A Gr.2

CURVE DELLE PRESTAZIONI

PERFORMANCES' CURVES

COURBES DES PERFORMANCES

FB6SL

n=2900 1/min 50 Hz

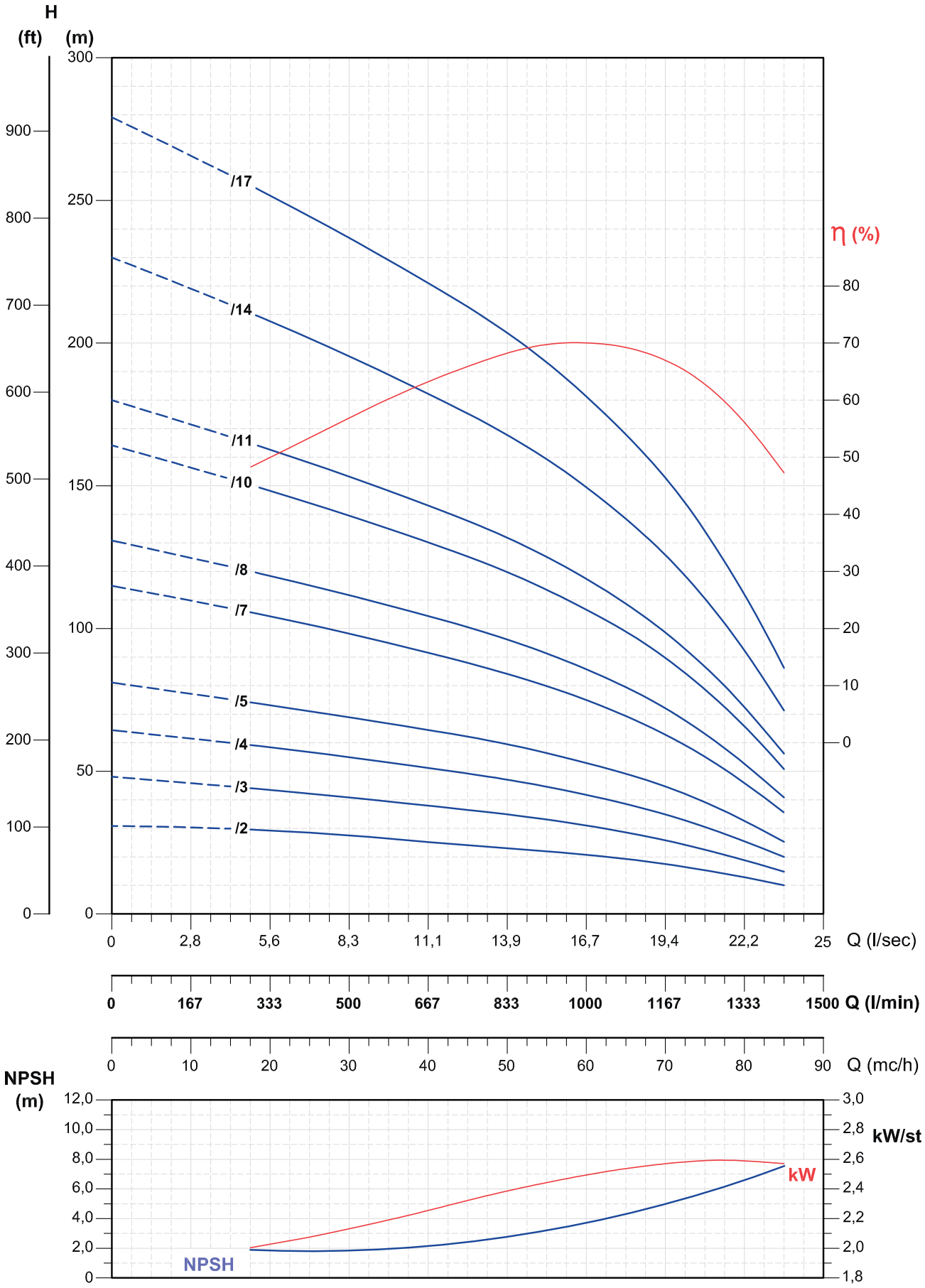

Tolleranze secondo EN ISO 9906 app.A Gr.2 - Tolerances according to EN ISO 9906 anx.A Gr.2 - Tolérances conformes EN ISO 9906 ann.A Gr.2