Tipo Type Type	Motore Motors 2900 g/m Moteurs		Q = Portata - Capacity - Débit									
			l/sec	0	19,5	22,2	25	27,8	30,6	33,3	36,1	38,9
	Cv Hp	Kw	**l/min**	**0**	**1167**	**1333**	**1500**	**1667**	**1833**	**2000**	**2167**	**2333**
			mc/h	0	70	80	90	100	110	120	130	140
FB8SH/1A + 6F10	10	7,5		24	19	18	17	16	15	14	12	11
FB8SH/2N + 6F12	12,5	9,2		37	27	25	23	21	19	16	13	10
FB8SH/2F + 6F15	15	11		45	34	31	30	28	26	23	20	16
FB8SH/2A + 6F17	17,5	13		49	38	36	34	32	30	28	25	22
FB8SH/3G + 6F20	20	15		65	47	44	42	39	35	32	26	20
FB8SH/3D + 6F25	25	18,5		71	54	51	48	46	42	39	34	29
FB8SH/3A + 6F30	30	22		74	58	55	52	49	46	42	38	33
FB8SH/4A + 6F35	35	26		100	78	74	71	67	62	57	51	45
FB8SH/5D + 8F40	40	30		121	92	87	82	78	72	66	58	50
FB8SH/6D + 8F50	50	37		147	112	105	100	95	88	80	71	60
FB8SH/7A + 8F60	60	45	H(m)	179	140	132	126	119	111	102	92	80
FB8SH/8D + 8F70	70	51		196	148	140	133	126	117	106	94	80
FB8SH/8A + 8F75	75	55		205	160	151	144	136	127	117	105	91
FB8SH/9A + 8F80	80	59		230	180	170	162	153	143	131	118	103
FB8SH/10D + 8F85	85	62		245	185	175	165	157	146	133	118	100
FB8SH/10A + 8F90*	90	66		255	200	189	188	170	159	145	131	113
FB8SH/11A + 8F100*	100	75		282	220	208	198	187	175	161	144	125
FB8SH/12A + 8F125*	125	92		307	240	227	216	204	191	175	157	137
FB8SH/13A + 8F125*	125	92		333	260	246	234	221	207	190	170	148
FB8SH/14A + 8F125*	125	92		358	280	265	252	238	223	204	183	160
FB8SH/15A + 8F150*	150	110		384	300	284	270	255	239	219	197	171

Dimensioni e pesi

Overall dimensions and weights - Dimensions d'encombrement et poids

Tipo Type Type	Cv Hp	Kw	A (mm)	B (mm)	C (mm)	D (mm)	ø max (mm)	DN	Peso - Weight - Poids A (kg)	B (kg)	C (kg)
FB8SH/1A + 6F10	10	7,5	1271	604	667				92	42	50
FB8SH/2N + 6F12	12,5	9,2	1433	736	697				106	52	54
FB8SH/2F + 6F15	15	11	1503	736	767				113	52	61
FB8SH/2A + 6F17	17,5	13	1503	736	767				114	52	62
FB8SH/3G + 6F20	20	15	1695	868	827	145			130	62	68
FB8SH/3D + 6F25	25	18,5	1765	868	897				137	62	75
FB8SH/3A + 6F30	30	22	1835	868	967				144	62	82
FB8SH/4A + 6F35	35	26	2027	1000	1027				161	72	89
FB8SH/5D + 8F40	40	30	2181	1132	1049				217	79	138
FB8SH/6D + 8F50	50	37	2411	1292	1119				248	95	153
FB8SH/7A + 8F60	60	45	2653	1424	1229		198	G 5"	276	105	171
FB8SH/8D + 8F70	70	51	2785	1556	1229				287	115	172
FB8SH/8A + 8F75	75	55	2905	1556	1349				299	115	184
FB8SH/9A + 8F80	80	59	3037	1688	1349				309	125	184
FB8SH/10D + 8F85	85	62	3169	1820	1349	192			319	135	184
FB8SH/10A + 8F90*	90	66	3239	1820	1419				340	135	205
FB8SH/11A + 8F100*	100	75	3561	1952	1609				381	145	236
FB8SH/12A + 8F125*	125	92	3763	2084	1679				393	155	238
FB8SH/13A + 8F125	125	92	3895	2216	1679				403	165	238
FB8SH/14A + 8F125*	125	92	4027	2348	1679				413	175	238
FB8SH/15A + 8F150*	150	110	4269	2480	1789				450	185	265

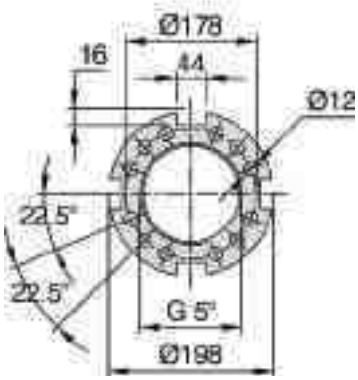

* **Non consigliata per montaggio in posizione orizzontale**

* This electropump isn't recommended for horizontal assemblage

* Cette électropompe n'est pas recommandée pour le montage en position horizontale

Tolleranze secondo EN ISO 9906 app.A Gr.2 - Tolerances according to EN ISO 9906 anx.A Gr.2 - Tolérances conformes EN ISO 9906 ann.A Gr.2

CURVE DELLE PRESTAZIONI
PERFORMANCES' CURVES
COURBES DES PERFORMANCES

FB8SH

n=2900 1/min 50 Hz

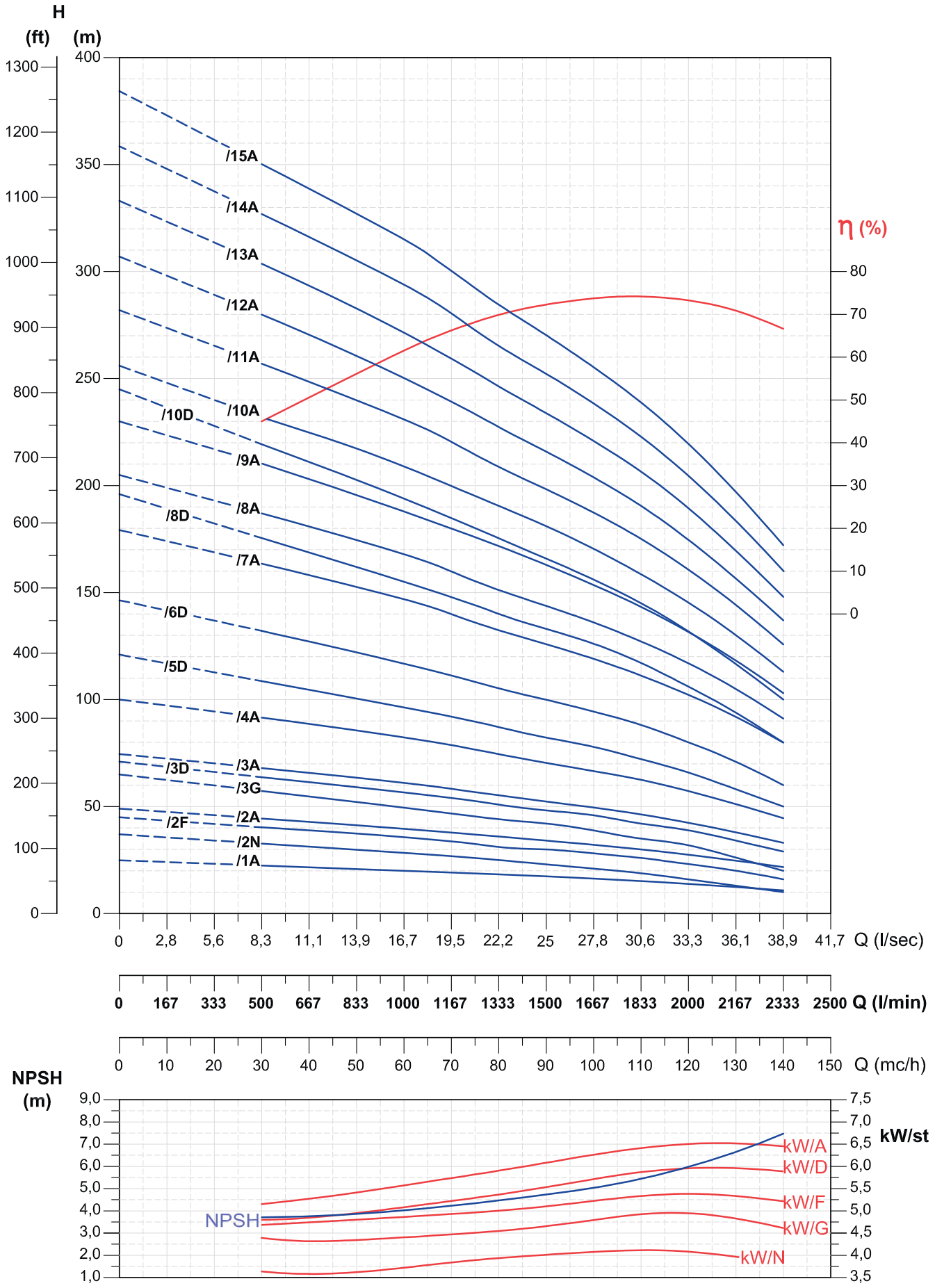

Tolleranze secondo EN ISO 9906 app.A Gr.2 - Tolerances according to EN ISO 9906 anx.A Gr.2 - Tolérances conformes EN ISO 9906 ann.A Gr.2