VS 85

ELETTROPOMPE VERTICALI MULTISTADIO ACCIAIO INOX

APPLICAZIONI
Elettropompe universali per applicazioni civili ed industriali, per impianti di lavaggio ad alta pressione, per l'irrigazione, l'agricoltura, impianti sportivi, per fontane e per movimentazione di liquidi moderatamente aggressivi privi di sostanze solide o abrasive.

LIMITI D'IMPIEGO
- Temperatura liquido fino a 35°C (per un uso domestico secondo EN 60335-2-41)
  Temperatura max. liquido: 110°C (per altri impieghi)
- Temperatura ambiente fino a 40° C

MOTORE
- Trifase 230/400V-50Hz P2 ≤ 7,5 kW
- Trifase 400/690V-50Hz P2 > 7,5 kW
- Motore elettrico ad induzione a 2 poli (n = 2900 min^{-1})
- Isolamento Classe F
- Protezione IP 55

MATERIALI
- Corpo aspirazione — Acciaio Inox AISI 304
- Corpo mandata — Acciaio Inox AISI 304
- Girante — Acciaio Inox AISI 304
- Camicia pompa — Acciaio Inox AISI 304
- Coperchio superiore — Acciaio Inox AISI 304
- Coperchio inferiore — Acciaio Inox AISI 304
- Albero motore — Acciaio Inox AISI 304
- Tenute meccaniche — Silicio/Silicio/Viton

APPLICATION
Universal pumps for domestic or municipal water supply systems, for clean non-explosive liquids without solid or abrasive substances, for agricultural irrigation and sports application, for civil and industrial use, boiler feeding and condensate systems and for high pressure washing plants.

OPERATING CONDITIONS
- *Liquid temperature up to 35°C (for home use according to EN 60335-2-41)*
  Temperature max. liquid: 110°C (for other uses)
- *Ambient temperature max to 40°C*

MOTOR
- *Three-phase 230/400V-50Hz P2 ≤ 7,5 kW*
- *Three-phase 400/690V-50Hz P2 > 7,5 kW*
- *Two-pole electric standard motor (n = 2900 min^{-1})*
- *Insulation Class F*
- *Protection IP 55*

MATERIALS
- *Suction casing — Stainless Steel AISI 304*
- *Delivery casing — Stainless Steel AISI 304*
- *Impeller — Stainless Steel AISI 304*
- *External jacket — Stainless Steel AISI 304*
- *Upper cover — Stainless Steel AISI 304*
- *Lower cover — Stainless Steel AISI 304*
- *Pump shaft — Stainless Steel AISI 304*
- *Mechanical seal — Silicon/Silicon/Viton*

TIPO *TYPE*	POTENZA NOMINALE *NOMINAL POWER*		AMPERE	Q = PORTATA - *CAPACITY*								
Trifase *Three-phase*	P2		Trifase *Three-phase*	m^3/h	50	60	70	80	85	90	100	110
	HP	kW		lt/1'	833	1000	1166	1333	1416	1500	1666	1833
				Prevalenza manometrica totale in m.C.A. - *Total head in meters w.c.*								
VS 85-1	10	7,5	14,5	H (m)	25	24	22	21	20	19	16	12
VS 85-2	20	15	27		53	50	47	44	41	40	36	30
VS 85-3	30	22	37		81	77	72	67	64	62	55	48
VS 85-4	40	30	51		110	105	100	92	86	84	76	66
VS 85-5	50	37	65		139	131	124	115	110	106	94	83

© Speroni S.p.A., Castelnovo di Sotto (Reggio Emilia), 2020

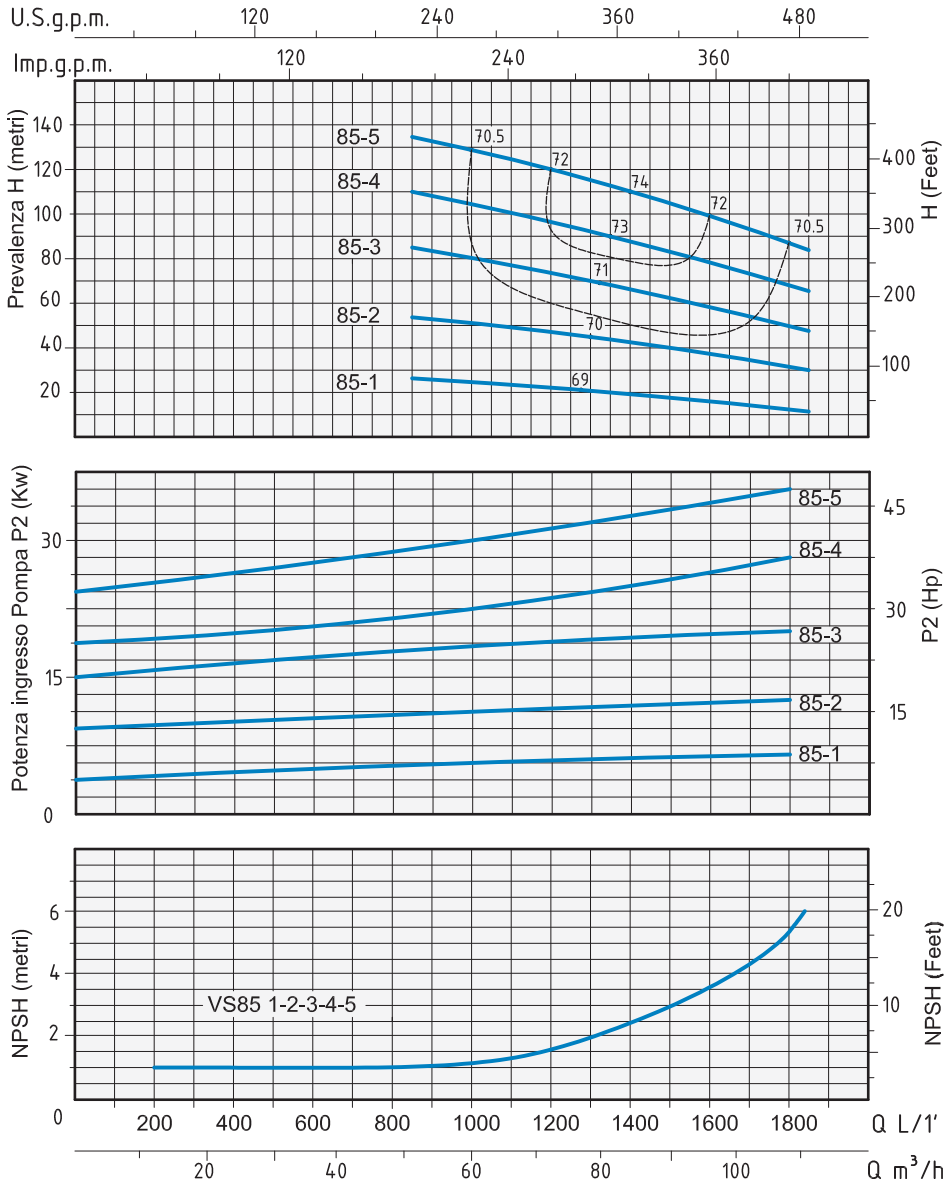

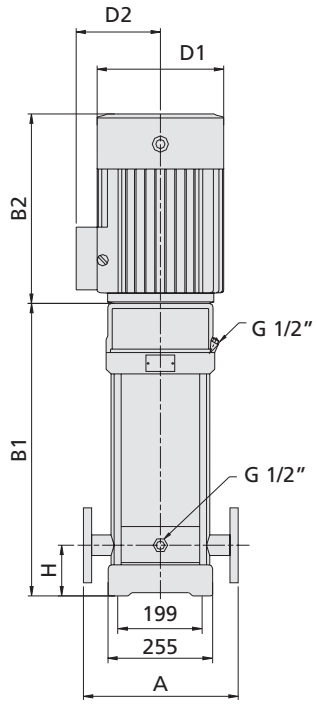

DN 100 4"

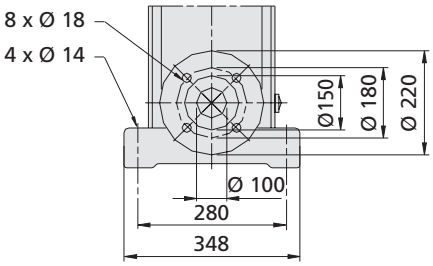

MODELLI NUOVI NEW MODELS	
Codice ***Code***	**Modello** ***Model***
102374100	**VS 85-1**
102374110	**VS 85-2**
102374120	**VS 85-3**
102374130	**VS 85-4**
102374140	**VS 85-5**

TIPO *TYPE*	DIMENSIONI mm - *DIMENSIONS mm*								DIMENSIONI *DIMENSIONS* mm			PESO *WEIGHT*
Trifase *Three-phase*	A	H	B1	B2	B1 + B2	D1	D2	FLANGIA *FLANGE*	P	L	H	Kg
VS 85-1	380	140	571	390	961	260	208	DN 100 4"	417	1215	445	110
VS 85-2	380	140	773	500	1273	330	255	DN 100 4"	515	1515	493	192
VS 85-3	380	140	865	575	1440	360	285	DN 100 4"	515	1515	493	252
VS 85-4	380	140	957	650	1607	400	310	DN 100 4"	515	1715	490	312
VS 85-5	380	140	1049	650	1699	400	310	DN 100 4"	515	1715	490	336

© Speroni S.p.A., Castelnovo di Sotto (Reggio Emilia), 2020